KAMELEO W (PLUG-IN)

+5/+15

JA103K	KAMELEO 0.6W	705	334	1,2	2 359
JA102K	KAMELEO 0.9W	1005	496	1,8	2 589
JA101K	KAMELEO 1.3W	1405	715	2,6	2 869

KAMELEO W MOD/C (REMOTE)

JA103K-c	KAMELEO 0.6W–MOD/C	625	334	1,2	2 059
JA102K-c	KAMELEO 0.9W–MOD/C	925	496	1,8	2 199
JA101K-c	KAMELEO 1.3W–MOD/C	1325	715	2,6	2 449

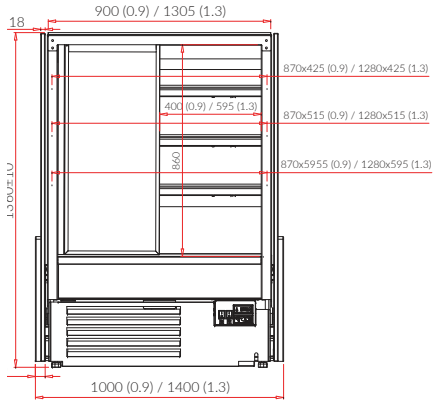

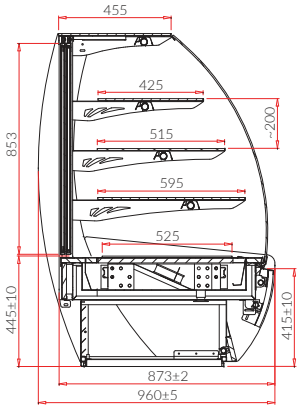

ID | Názov | Dĺžka [mm] | Úžitkový objem [dm³] | Výstavná plocha [m²] | Rozsah teplôt [°C]

Štandard	PLUG-IN	REMOTE
zabudovaný chladiaci agregát	+	-
výhradne k pripojeniu na vonkajší agregát (vzdialenou jednotkou)	-	+
zariadenie prispôsobené k spojovaniu do zostáv	O	+
dynamické chladenie	+	+
drevený čelný panel a sokel - možnosť výberu farby (vzorkovník IGLOO)	+	+
drevené bočnice a bočné krídla - možnosť výberu farby (vzorkovník IGLOO)	+	O
bočné sklá (alebo sklenená izolačná prepážka v zariadení do zostáv)	+	+
čelné oblé sklá, výklopné	+	+
ekologická polyuretánová izolácia	+	+
vnútorná konštrukcia striebornej alebo zlatej farby (vzorkovník IGLOO)	+	+
3 sklenené police s možnosťou regulácie výšky a uhlu zavesenia	+	+
nerezové dolné police	+	+
zadné posuvné dvere s izolačným dvojsklom (Kameleo 0.6: krídlové dvere s možnosťou výberu smeru otvárania)	+	+
vnútorné horné osvetlenie + osvetlenie každej police - LED trubica (cukrárenská)	+	+
automatické odmrazovanie	+	+
automatické odparovanie kondenzátu	+	-
elektrický regulátor teploty (IGLOO)	+	+
zvukový alarm informujúci o znečistení kondenzátoru	+	-

Možnosti prevedenia	PLUG-IN	REMOTE	€
zariadenie bez drevených bočníc prispôsobené k spojovaniu do zostáv (mod/A)	-135	S	€/ks
drevené bočnice a bočné krídla - možnosť výberu farby (vzorkovník IGLOO)	S	448	€/kpl
dodatočný sokel - možnosť výberu farby (vzorkovník IGLOO)	50	50	€/bm
dodatočný čelný panel - možnosť výberu farby (vzorkovník IGLOO)	128	128	€/bm
dodatočné bočnice - možnosť výberu farby (vzorkovník IGLOO)	244	244	€/kpl
dodatočné bočné krídla - možnosť výberu farby (vzorkovník IGLOO)	205	205	€/kpl
nerezová vnútorná konštrukcia modulu 0.6	93	93	€/ks
nerezová vnútorná konštrukcia modulu 0.9	108	108	€/ks
nerezová vnútorná konštrukcia modulu 1.3	136	136	€/ks
systém kontroly vlhkosti	186	186	€/ks
elektronický registrátor teploty + naprogramovanie	71	71	€/kpl
prevod k registrátoru teploty (RS232–USB)	24	24	€/ks
malá tácka (400mm x 420mm)	39	39	€/ks
stredná tácka (400mm x 510mm)	40	40	€/ks
veľká tácka (400mm x 590mm)	45	45	€/ks
dolná tácka (400mm x 520mm)	42	42	€/ks

Varianty prevedenia zariadenia

CUSTOM

zariadenie pre individuálne zariadenie (tz. bez dreveného opláštenia)

PLUG-IN -320 PLN/mb
REMOTE -220 PLN/mb

NZ90

neutrálna vitrína - vnútorný roh 90 ° (bez chladiaceho systému a bez možnosti jeho dodatočnej inštalácie)

2 589 €

N 0.6

neutrálna vitrína 0.6 (bez chladiaceho systému a bez jeho dodatočnej inštalácie)

1 519 €

N 0.9

neutrálna vitrína 0.9 (bez chladiaceho systému a bez jeho dodatočnej inštalácie)

1 645 €

N 1.3

neutrálna vitrína 1.3 (bez chladiaceho systému a bez jeho dodatočnej inštalácie)

1 860 €